HÜFFERMANN
Transportsysteme GmbH

WARTUNGSANLEITUNG

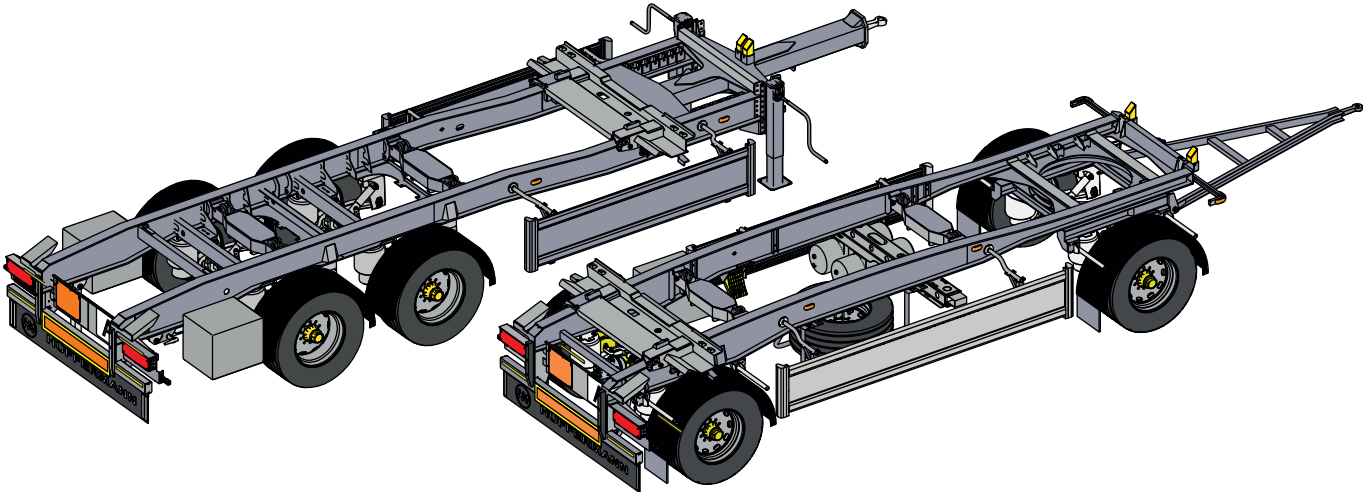

Hüffermann Schlitten-Carrier

Typ: HSA, HTSA

Artikel Nr.: 6-DO0015-0102
Revision: 02
Stand: 03/2022

Member of SCHWARZMÜLLER Group

Wartungsmaßnahme (* zusätzlich monatlich, ** optional, *** nur Tandemanhänger)		**nach 6 Wochen, max. 5.000 km**	**halbjährlich, max. alle 50.000 km**	**jährlich, max. alle 100.000 km**
Allgemein				
	Alle Schmierstellen gemäß Schmierplan abschmieren*	x	x	x
	Spritzverzinkung und Farbanstrich prüfen		x	x
Bremsanlage				
	Fehlerspeicher der EBS-Bremssysteme prüfen (Protokoll ablegen)	x	x	x
	Bremsanlage auf Dichtheit prüfen, zul. Druckabfall gem. 29 StVZO		x	x
	Bremsbelagverschleiß an den Gestängestellern prüfen und Sichtprüfung der Scheibenbremsbeläge		x	x
	Bremsleitungen und Bremsschläuche einschließlich Kupplungsköpfe auf Risse, Rost und Beschädigung prüfen		x	x
	Gummidichtung an den Kupplungsköpfen reinigen	x	x	x
	Rohrleitungsfilter in den Versorgungsleitungen (Vorrat/Bremse) reinigen		x	x
	Membranzylinder reinigen (nur alle 2 Jahre)			x
Fahrgestell				
	Reifen auf Verschleiß prüfen			x
	Reifendruck prüfen	x	x	x
	Schilder (Kennzeichnungs- und Warnschilder) auf Lesbarkeit und festen Sitz prüfen	x		x
	Kotflügel, Spritzschutz, Schmutzfänger und Halterungen prüfen		x	x
	Staukästen einschließlich Zubehör auf Zustand prüfen	x		x
	Verstellbaren Unterfahr- und Seitenanfahrschutz auf leichte Handhabung und Schäden prüfen	x	x	x
	Zentralschmieranlage auf Funktion prüfen**		x	x
	Rohr- und Schlauchverbindung der zentralen Schmieranlage auf festen Sitz und Schäden prüfen**	x	x	x

Wartungsmaßnahme (* zusätzlich monatlich, ** optional, *** nur Tandemanhänger)		**nach 6 Wochen, max. 5.000 km**	**halbjährlich, max. alle 50.000 km**	**jährlich, max. alle 100.000 km**
	Federbälge und Tauchkolben auf Verunreinigung prüfen	x	x	x
	Luftbälge auf Beschädigungen prüfen		x	x
	Fangseile für Achse prüfen**			x
	Blattfeder auf sichtbare Risse prüfen**		x	x
	Seilwinde des Reserverades auf Zustand und Funktion prüfen		x	x
	Radlagerspiel prüfen		x	x
	Druckluftanlage (Luftfederung) auf Zustand prüfen, Rohr- und Versorgungsleitungen auf festen Sitz und Anschlüsse auf Dichtheit prüfen		x	x
	Zustand der Gummibuchsen bzw. Lagerspiel der Wiegenlagerung prüfen			x
	Zustand der Gleitplatten in den Ausgleichswaagen und Aggregatblöcken oberhalb der Feder prüfen		x	x
	Seitliche Scheuerplatten an den Federenden prüfen		x	x
	Niveau des Fahrgestelles auf ebenem Untergrund prüfen		x	x
	Alle Schraubverbindungen auf festen Sitz prüfen		x	x
	Seitenanfahrschutz auf Beschädigungen und die Halterungen prüfen		x	x
	Unterfahrschutz und Schmutzfänger prüfen		x	x
	Staukasten auf Verformung prüfen			x
	Staukastenhalterungen prüfen			x
Aufbau				
	Konturmarkierung und alle Aufkleber prüfen			x
	Bergeösen prüfen**		x	x
	Lauffläche des Schlittens reinigen		x	x
	Schlittenlagerung auf Spiel prüfen		x	x
	Schlittenlaufrollen: Fett austauschen			x
	ISO-Verschlüsse prüfen**			x

Wartungsmaßnahme (* zusätzlich monatlich, ** optional, *** nur Tandemanhänger)		nach 6 Wochen, max. 5.000 km	halbjährlich, max. alle 50.000 km	jährlich, max. alle 100.000 km
Zugvorrichtungen alle				
	Alle Schraubverbindungen auf festen Sitz prüfen	x	x	x
	Verriegelungsöse auf Verschleiß prüfen		x	x
	Zuggabeln auf Beschädigung prüfen	x	x	x
	Zugösenbefestigungen (Drehmomente) kontrollieren***	x	x	x
	Silentblöcke der Lenkerarme auf Zustand prüfen		x	x
	Zugvorrichtung und Zugöse auf Verschleiß prüfen***		x	x
	Zugöse auf festen Sitz prüfen (Drehmomente)***	x	x	x
	Zugvorrichtung auf Schäden prüfen		x	x
	Zugöse schmieren***	x	x	x
Zugvorrichtung verstellbar				
	Steckbolzen und Feststellhebel prüfen (pneumatische Sicherung)***	x	x	x
Zugvorrichtung absenkbar				
	Luftbalg sowie Rohr- und Versorgungsleitungen auf Zustand prüfen, Anschlüsse auf Dichtheit prüfen		x	x
	Pneumatische Verriegelung: Absenkvorrichtung kontrollieren		x	x
	Verriegelungshebel und Bolzen prüfen		x	x
Zuggabel Höheneinstellung				
	Sicht- und Funktionsprüfung	x	x	x
Drehgestell				
	Schraubverbindung am Drehschemel auf festen Sitz prüfen	x		x
	Axialspiel am Kugellenkkranz prüfen			x
	Kugellenkkranz und -drehlager sowie Befestigungselemente auf Korrosion, Verformung und Anrisse prüfen		x	x
	Drehgestell prüfen		x	x

Wartungsmaßnahme (* zusätzlich monatlich, ** optional, *** nur Tandemanhänger)		**nach 6 Wochen, max. 5.000 km**	**halbjährlich, max. alle 50.000 km**	**jährlich, max. alle 100.000 km**
	Befestigungen Drehkranz: M16-Schrauben prüfen		x	x
	Kugellenkkranz fetten (gemäß Hersteller)		x	x
Stützen				
	Verschleißprüfung Spindel und Spindelmutter***			x
	Spindel und Spindelmutter fetten***			x
	Elektrische Stützvorrichtung prüfen und fetten (gemäß Hersteller)**			x
Ladungssicherung				
	Schubsicherung zum Heck prüfen		x	x
	Pneumatische Spannverriegelungen: Bolzen auf Verschleiß prüfen	x	x	x
	Verzurrösen auf Verschleiß prüfen	x	x	x
	Zurrtaps und Zurrpunkte DIN EN 12640 prüfen		x	x
	Ketten und Haken auf Verschleiß prüfen		x	x
	Steckkeile auf Beschädigungen prüfen		x	x
Elektrik				
	Stecker und Kabel kontrollieren			x
	LED-Einheiten und Glühlampen kontrollieren			x
	Parklichtsystem auf Funktion prüfen			x
	Schalter und Stecker auf Funktion prüfen	x		x
	Elektrische Stützvorrichtung auf Funktion prüfen (gemäß Hersteller)**			x